km 0+003,02

W	0,00	m²
N	0,05	m²
W_{umoc}	1,27	m²
H_w	1,67	m

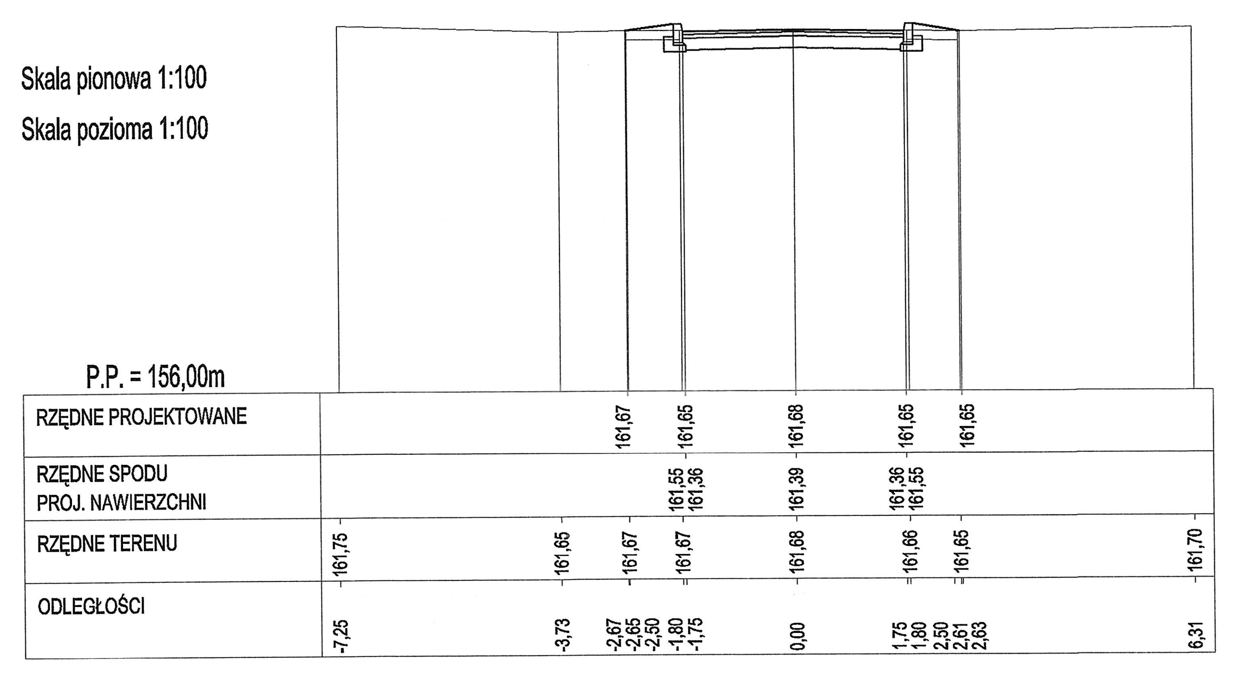

km 0+047,70

W	0,00	m²
N	0,04	m²
W_{umoc}	2,12	m²
H_w	1,67	m

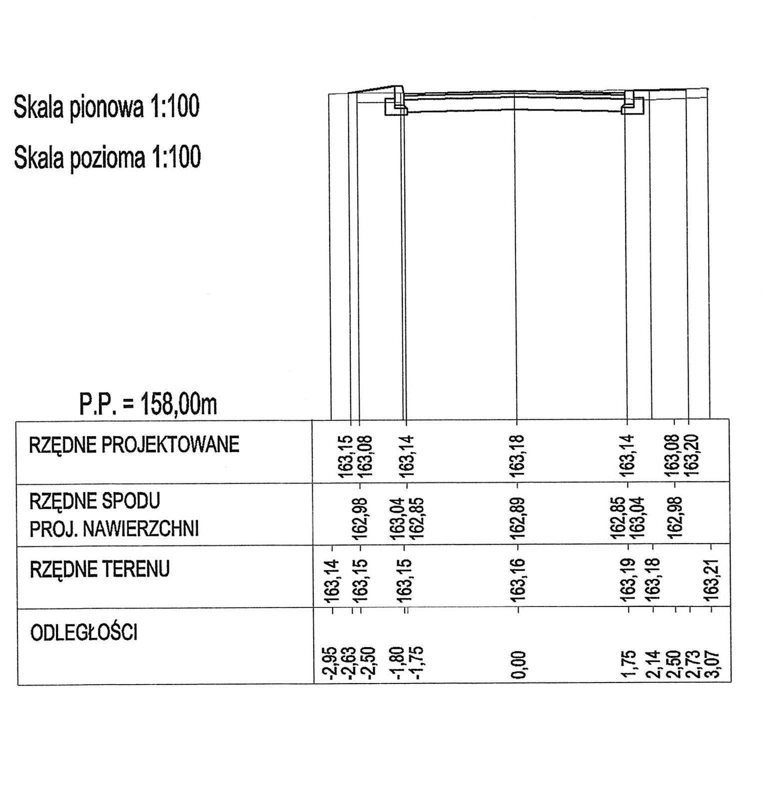

km 0+076,30

W	0,00	m²
N	0,00	m²
W_{umoc}	2,12	m²
H_w	0,00	m

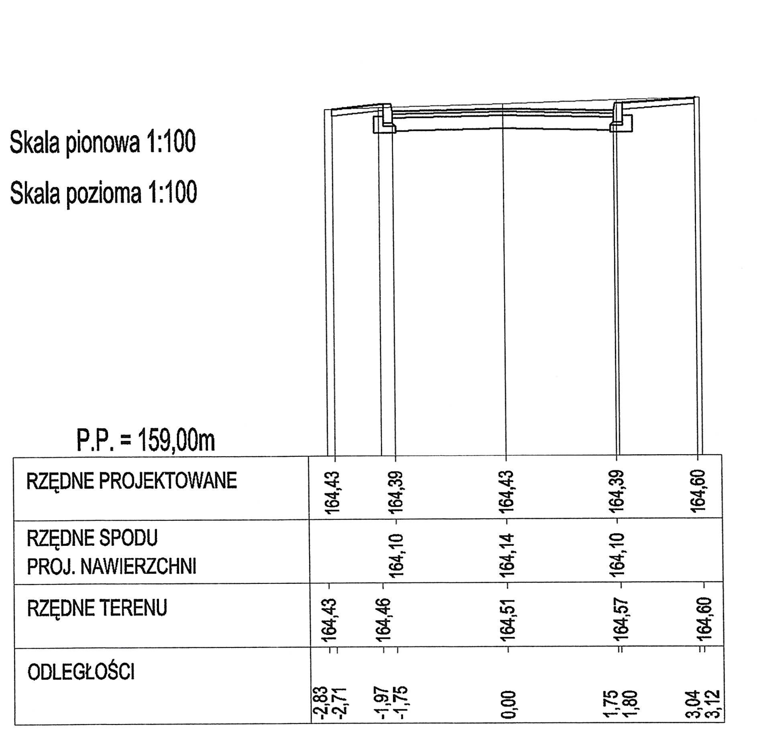

km 0+085,83

W	0,00	m²
N	0,01	m²
W_{umoc}	1,43	m²
H_w	0,00	m

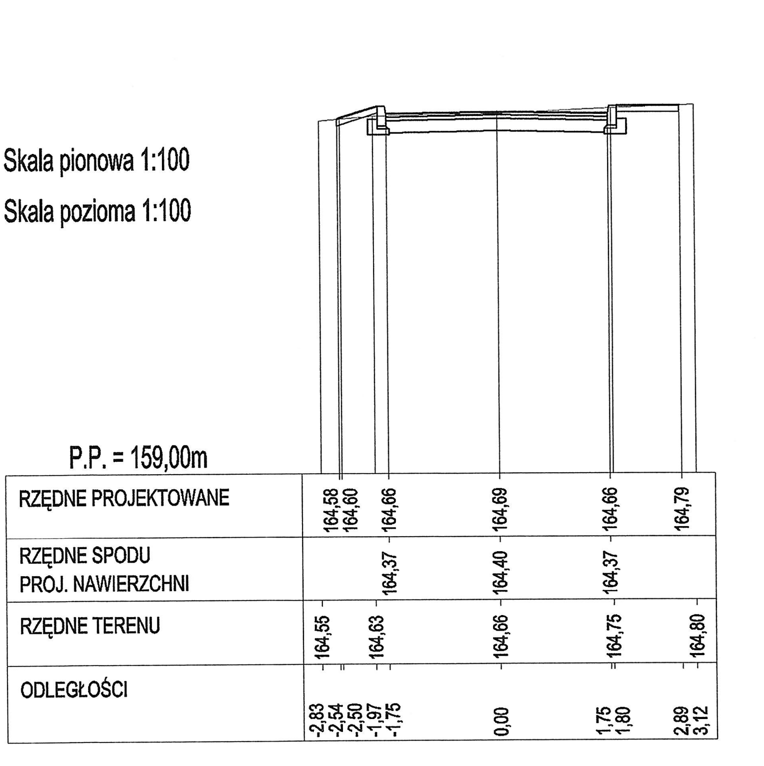

km 0+105,83

W	0,00	m²
N	0,21	m²
W_{umoc}	1,55	m²
H_w	1,33	m

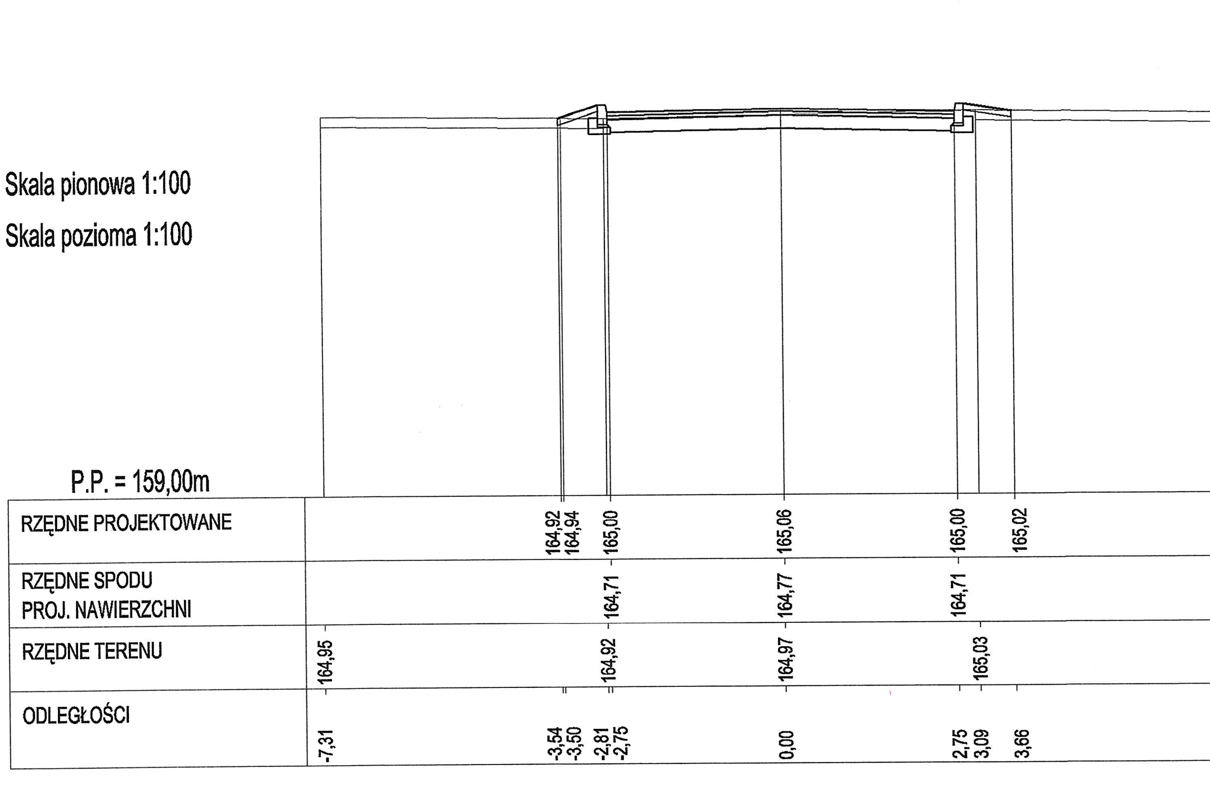

km 0+132,85

W	0,00	m²
N	0,24	m²
W_{umoc}	1,68	m²
H_w	2,40	m

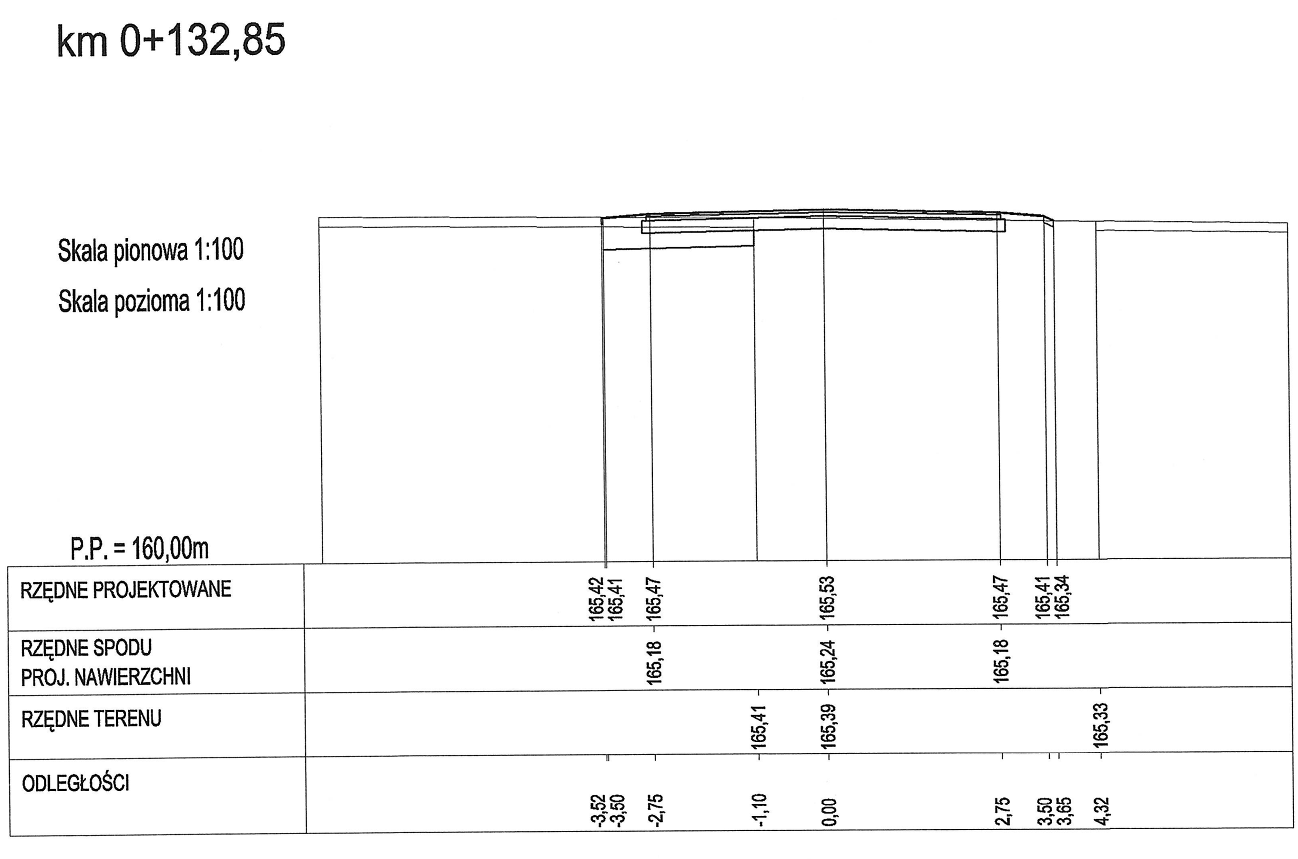

km 0+150,00

W	0,00	m²
N	0,18	m²
W_{umoc}	1,22	m²
H_w	1,60	m

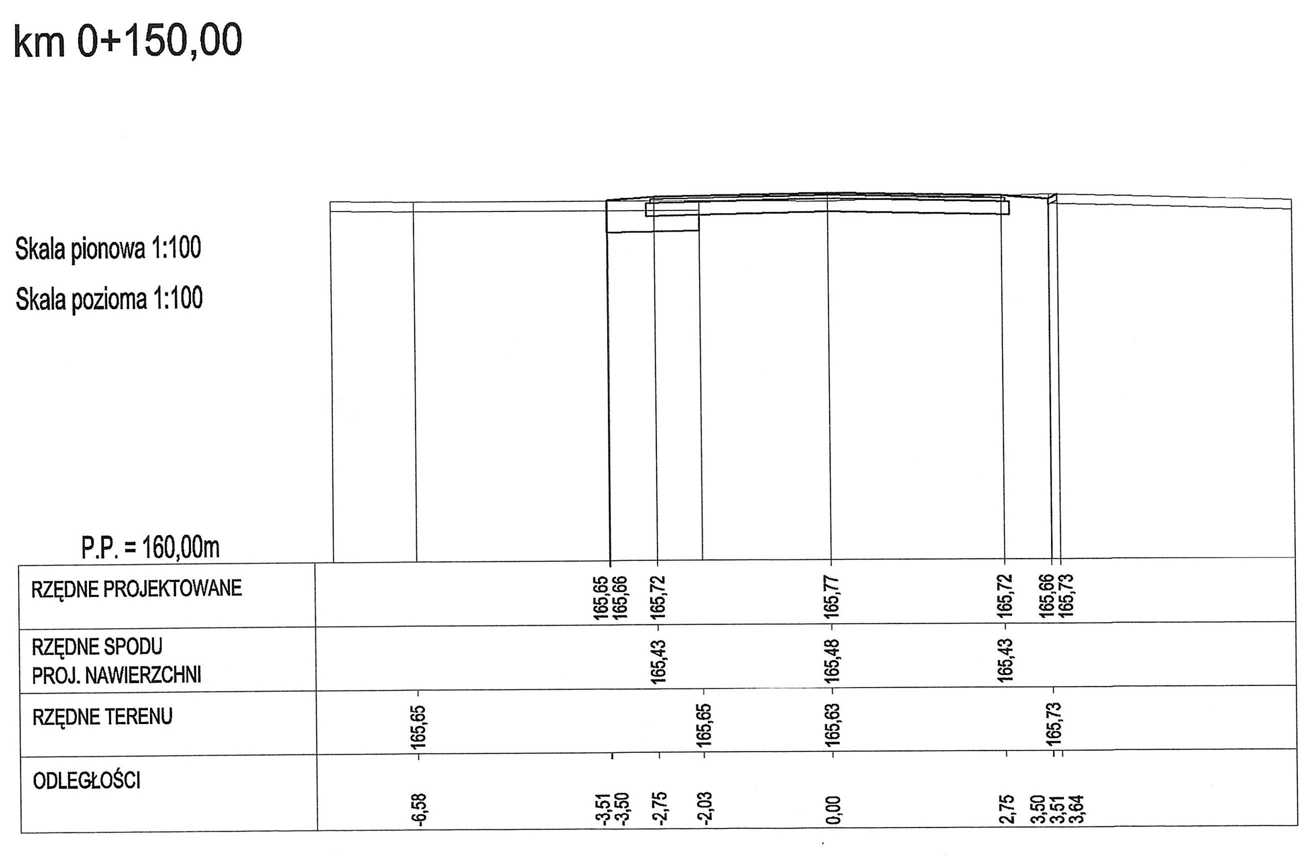

km 0+156,00

W	0,96	m²
N	0,13	m²
W_{umoc}	3,05	m²
H_w	0,80	m

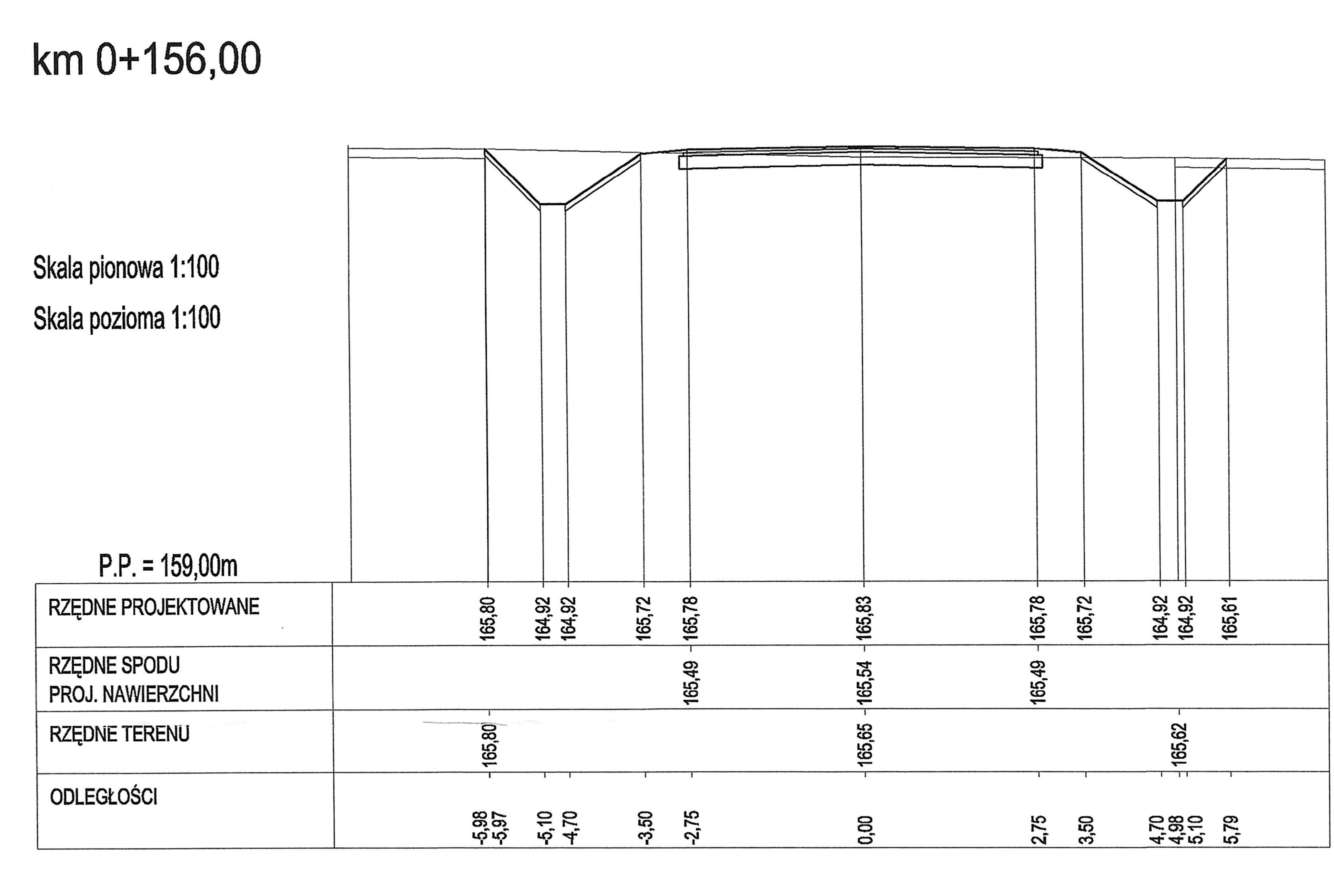

NR PROJEKTU	PTD-0151/3/06	BRANŻA: DROGOWA	DATA: 06.2006
PROJEKTANT:	mgr inż. Jerzy Przybyłowicz nr upr. 26/80/WBPP	PIECZĄTKA i PODPIS: mgr inż. Jerzy Przybyłowicz Upr. wyk. i projekt. w zakr. dróg i lotnisk oraz ogólnego Nr 26/80/WBPP/A-W spec. inżynierii ruchu Nr 3/81/89/P.W. Rzeczoznawca TUP Nr 64 Warszawa	
WSPÓŁPRACA:	mgr inż. Krzysztof Kocisz	mgr inż. Krzysztof Kocisz Asystent Projektant	
SPRAWDZAJĄCY:	mgr inż. Marian Zasztowt nr upr. SUW - 121/89	mgr inż. Marian Zasztowt Uprawnienia projektowe w spec. drog. kołowych SUW-121/89	
TEMAT:	Przebudowa drogi gminnej: "Grodzisk - - droga powiatowa Nr 03201"		
ZAMAWIAJĄCY/ INWESTOR:	Gmina Suchowola Plac Kościuszki 5, 16-150 Suchowola		
PROJEKTANT	Przedsiębiorstwo "POLNET" Sp. z o. o. ul. Wypusty 3 16-300 Augustów www.polnet.com.pl polnet@polnet.com.pl	POLNET	
FAZA:	PROJEKT WYKONAWCZY	SYMBOL TEMATU:	PTD-0151/3/06
TYTUŁ RYSUNKU:	**Przekroje poprzeczne robót ziemnych** [od km 0+000 do km 0+156,00]		
NR RYSUNKU:	3.1	SKALA:	1:100/100